ООО "SO'G'DIYONA QURILISH LOYIHA"

ЗАКАЗЧИК: _____

КОНТРАКТ: _____

РАБОЧИЙ ПРОЕКТ

Строительство систем капельного орошения по дороге Баявут-Ширин
в Баявутском районе Сырдарьинской области.

Альбом III

Состав проекта:
Капельного орошения
НВК-Наружный водопровод и канализация.

Председатель А.Алмаматов

ГИП А.Норкулов

2026 г.

Ведомость чертежей основного комплекта НВК

Лист	Наименование	Примеч
1	Общие данные. Пояснительная записка	
2	Ген план с сетями В0	
3	Продольный профиль 1	
4	Продольный профиль 2	
5	Продольный профиль 3	
6	Продольный профиль 4	
7	Узел А. План и разрез. Спецификация материалов	
	Спецификация оборудования и материалов	4-листов
	Трубопровод для полива цветочников	
1	Узел Б. План и разрез. Спецификация материалов	
2-5	Спецификация оборудования и материалов	
6	План колодцев.Разрез1-1. Спецификация элементов на соединительные элементы МС.	
7	План колодцев.Разрез1-1.	
8	План береговая опора	

Ведомость ссылочных и прилагаемых документов

Обозначение	Наименование	Примеч
Прилагаемые документы		
КМК 2.04.02-19	Водоснабжение, Наружные сети и сооружения.	
ШНК 2.06.03-21	"Сугориш тизимлари. Лойихалаш талаблари"	
В. СО	Спецификация оборудования	на 2 листах

Основные показатели по системам КО

Наименование	Потребный напор у ввода (м)	Расчетный расход			Примеч
		м3/сут	м3/час		
Капельное орошение	30	26,856	8,952		

Деревья	шт	насадки	м3/сут	м3/сут
1-секция	580		8,7	8,7
2-секция	873		13,095	13,095
Сумма 1+2-секция		1453	21,795	21,795
3-секция	640		9,6	9,6
4-секция	818		12,27	12,27
Сумма 3+4-секция		1458	21,87	21,87
			43,665	
Сумма 4х секций	2911	2911	43,665	43,665

Цветочник	м2	м2	м3/сут	м3/сут
1-секция	2977		44,655	44,655
2-секция	2978		44,67	44,67
			89,325	
Сумма 1+2-секция		5955	89,325	89,33
3-секция	2977		44,655	44,655
4-секция	2977		44,655	44,655
Сумма 3+4-секция		5954	89,31	89,31
			178,635	
Сумма 4х секций	11909	11909	178,635	178,635

Проект разработан в соответствии с действующими нормами и правилами.

Гл. инженер проекта:

Пояснительная записка

Проект разработан на основании генплана и задания на проектирование

1. Капельное орошение.

Проектом предусмотрено устройство сетей капельного орошения деревьев сада. Источником водоснабжения служит существующий канал.

Магистральные трубопроводы системы полива выполняются из полиэтиленовых труб (ПНД) SDR 17.6. Магистральный трубопровод Дн160х9,1мм, Дн110х6,3мм, Дн90х5,1 и ППР труб Дн40*3,7мм сети протяженностью 6408м,Поливочный трубопровод Дн110х6,3мм, Дн90х5,1мм и Дн75х4,3мм сети протяженностью 5827.0 м, Ø75х4,3 мм

Распределительные сети - из полиэтиленовой капельной трубки Ø16 мм L-20900м с шагом рядов согласно рассадки деревьев. Для каждого дерева на капельной трубке устанавливается 2 капельница садовая регулируемая 0-70 (6 л/ч) л/ч

Для рационального использования воды поливочный водопровод разделен на отдельные поливочные секторы, каждый сектор имеет свою запорную арматуру (шаровые краны).

Глубина прокладки магистралей поливочного водопровода -1.0 м и разводящих водопроводных сетей -0,9м

Распределительных сетей - исходя из условий эксплуатации.

Для очистки воды перед насосом устанавливается механический дисковый фильтр очистки.

Общая дерево оросительной системы 2911 шт.

По проекту предусмотрены 2комп. насос и 2шт резервуар.

Сад и цветочник поливается по очередно т.к на каждый резервуар предусмотрен по одному насосу по 45м3/час.

Если утром поливают цветочник 2часа, деревья поливают вечером 30минут(0,5часа).

Сад:

Каждый насос поливает по 2 секции деревьев утром или вечером затем наполняется резервуар. (4секции=44м3/сут), 2 секции утром или вечером ($\frac{44}{2}$) 22м3/час.

Цветочник:

Каждый насос поливает по 2 секции цветочник утром 2часа затем наполняется резервуар. Поливочный расчет каждой секции приведен в таблице-1 и 2

Резервуар:

Каждый насос поливает по 30мин, по 2 секции деревьев за один раз

(W сад 44м3/час) 44/2 =22м3/час, поливается 0,5час = 22м3/ч

и по 2 цветочной секции за один раз поливается 2часа 47м3/час.

Итого 22 м3/час +47м3/час = 69м3 ≈ 75м^3

						2026г.		НВК
						Строительство систем капельного орошения по дороге Баявут-Ширин в Баявутском районе Сырдарьинской области.		
Изм.	Кол.уч	Лист	N.док	Подпись	Дата			
ГИП		Норкулов А.				Капельного орошения	Стадия	Лист	Листов
Разраб.		Эгамбердиев Т.					РП	1	
Н.контр		Алмаматов А.							
						Общие данные. Пояснительная записка	ООО "SO'G'DIYONA QURILISH LOYIHA"		

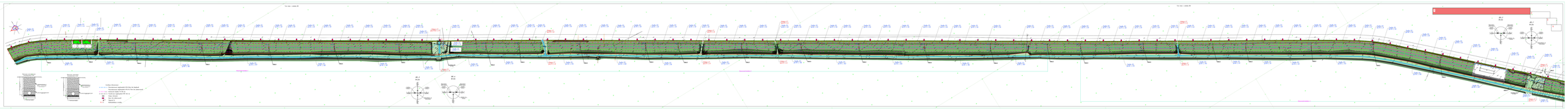
Tue Jun 1 10:00:00 PM
Tue Jun 1 10:00:00 PM
Tunnel Section
Tunnel Section
Tunnel Section

Ген план с сетями В0

Трубы ПЭ Дн110 L-54

Трубы ПЭ Дн110 L-50

Трубы ПЭ Дн110 L-50

Трубы ПЭ Дн110 L-50

Трубы ПЭ Дн110 L-50

Трубы ПЭ Дн110 L-50

Трубы ПЭ Дн110 L-50

Трубы ПЭ Дн110 L-50

Трубы ПЭ Дн110 L-52

Трубы ПЭ Дн90 L-48

Трубы ПЭ Дн90 L-50

Трубы ПЭ Дн90 L-50

Трубы ПЭ Дн90 L-50

Трубы ПЭ Дн90 L-50

Трубы ПЭ Дн90 L-50

Трубы ПЭ Дн90 L-50

Трубы ПЭ Дн90 L-50

Трубы ПЭ Дн90 L-50

Трубы ПЭ Дн90 L-99

Трубы ПЭ Дн110 L-194

Трубы ПЭ Дн110 L-182

Трубы ПЭ Дн110 L-174

Трубы ПЭ Дн110 L-174

Трубы ПЭ Дн110 L-76

Узел А

Узел А

Узел А

Узел А

1

2

3

4

Прокладка магистральных водопроводных сетей

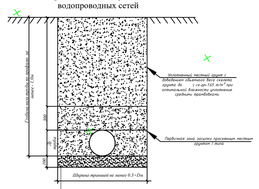

Прокладка разводящих водопроводных сетей

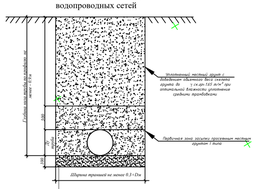

Условные обозначения:

- Магистральный трубопровод Ф110-90мм для деревьев
- Магистральный трубопровод Ф110-90-75мм для цветочников
- Капельная трубка ПЭ Ф16 мм
- Поливочный трубопровод ППР Ф40 мм
- Кожух стальной
- Кран для цветочников
- Переход Пэ
- ВК-2 Водопроводных колодец

Ген план с сетями ВО

Трубы ПЭ
Дн90 L-56

Трубы ПЭ
Дн75 L-45

Трубы ПЭ
Дн75 L-50

Трубы ПЭ
Дн90 L-163

Трубы ПЭ
Дн75 L-50

Трубы ПЭ
Дн75 L-50

Трубы ПЭ
Дн75 L-50

Трубы ПЭ
Дн75 L-50

Узел А

Узел А

Прокладка магистральных водопроводных сетей

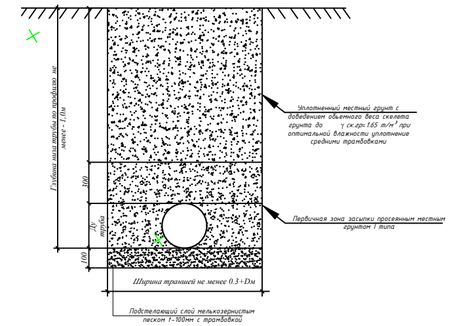

Прокладка разводящих водопроводных сетей

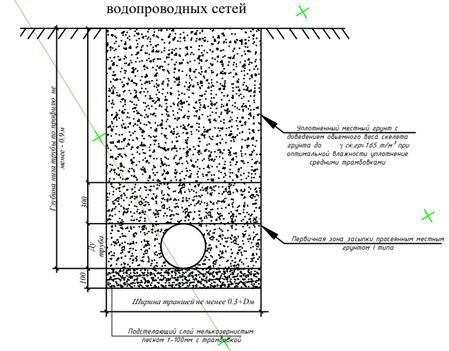

Условные обозначения:

- Магистральный трубопровод Ф110-90мм для деревьев
- Магистральный трубопровод Ф110-90-75мм для цветочников
- Капельная трубка ПЭ Ф16 мм
- Поливочный трубопровод ППР Ф40 мм
- Кожух стальной
- Кран для цветочников
- Переход — Переход Пэ
- ВК-2 — Водопроводных колодец

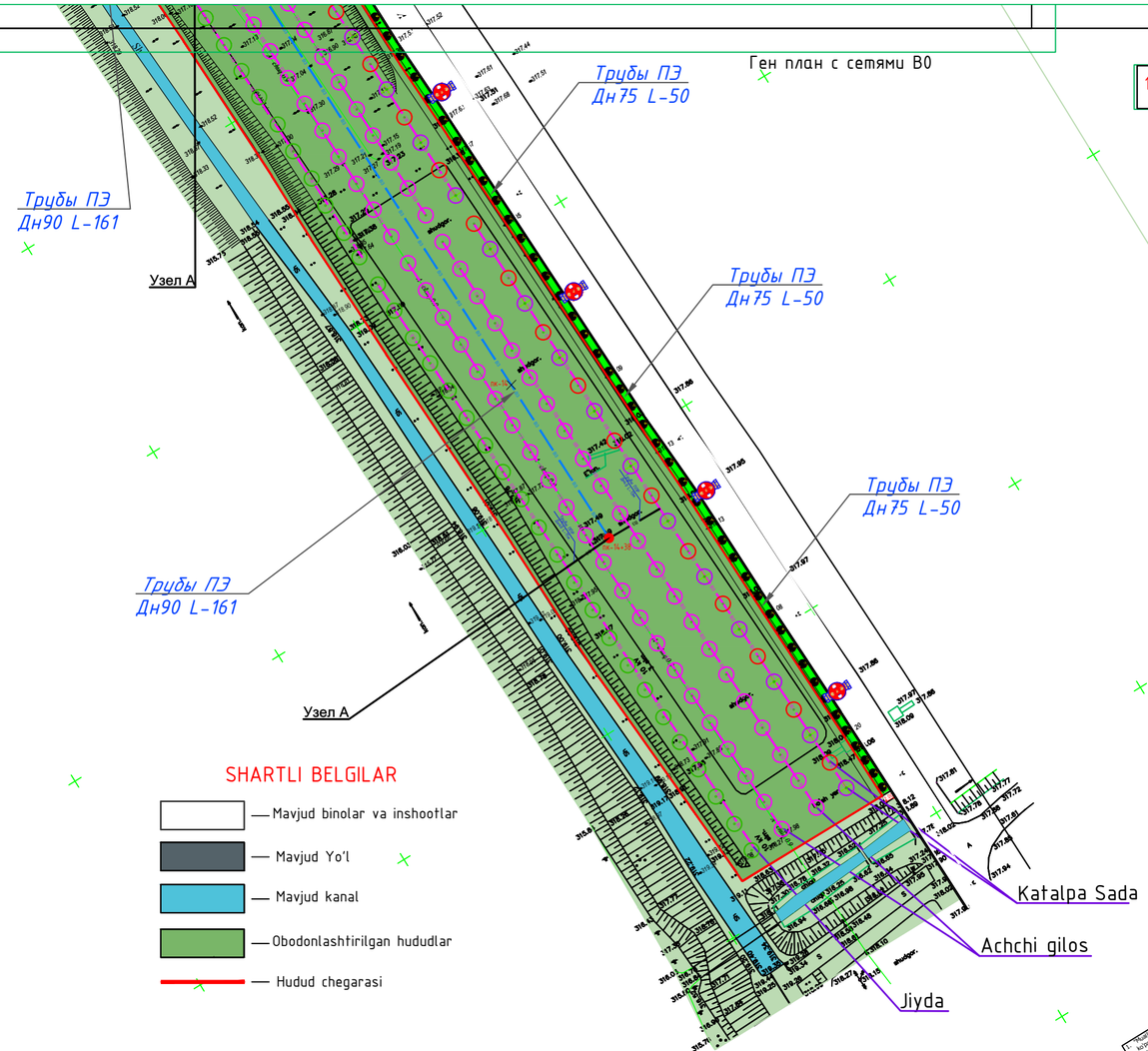

SHARTLI BELGILAR

- Mavjud binolar va inshootlar
- Mavjud Yo'l
- Mavjud kanal
- Obodonlashtirilgan hududlar
- Hudud chegarasi

Условные обозначения:

- Магистральный трубопровод Ф110-90мм для деревьев
- Магистральный трубопровод Ф110-90-75мм для цветочников
- Капельная трубка ПЭ Ф16 мм
- Поливочный трубопровод ППР Ф40 мм
- Кожух стальной
- Кран для цветочников
- Переход — Переход Пэ
- ВК-2 — Водопроводных колодец

					2026г.	НВК
					Строительство систем капельного орошения по дороге Баявут-Ширин в Баявутском районе Сырдарьинской области.	
Изм.	Кол.уч	Лист	N.док	Подпись	Дата	
ГИП		Норкулов А.			Капельного орошения	Стадия: РП; Лист: 2; Листов:
Разраб.		Эгамбердиев Т.				
Н.контр		Алмаматов А.			Ген план с сетями ВО	ООО "SO'G'DIYONA QURILISH LOYIHA"

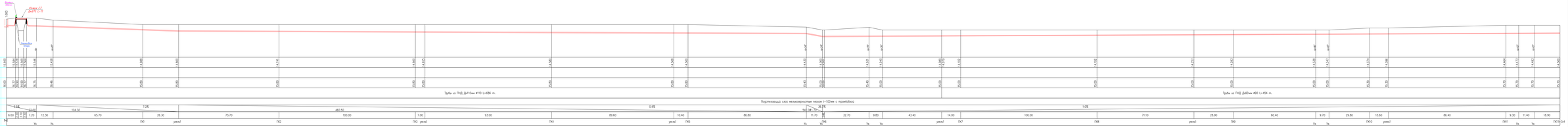
Водомер СГ
Д110 L=9
1000
1,5%
Существующая труба
311.00
ОТМЕТКА НИЗА ТРУБЫ
ПРОЕКТНАЯ ОТМЕТКА ЗЕМЛИ
СУЩЕСТВУЮЩАЯ ОТМЕТКА ЗЕМЛИ
ДИАМЕТР ТРУБЫ И МАТЕРИАЛ
Трубы из ПНД Дайтоин ø110 L=686 m.
Трубы из ПНД Дайтоин ø90 L=454 m.
ОСНОВАНИЕ
Подготовленный слой мелкозернистым песком h=100мм с трамбовкой
УГОЛ
РАССТОЯНИЕ
НА ИСХОДЯЩЕЙ ТОЧКИ ЧЕРТЕЖА ПОВОРОТА
ПК0
ПК1
ПК2
ПК3
ПК4
ПК5
ПК6
ПК7
ПК8
ПК9
ПК10
ПК11
ПК12
ПК13
ПК14

| | | |

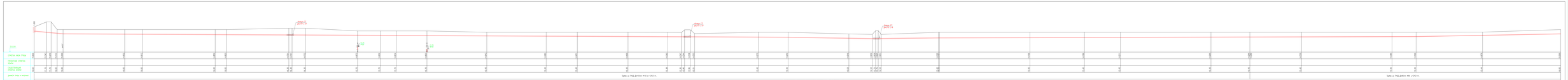
Отм=11.75
Отм=11.75
Отм=11.75

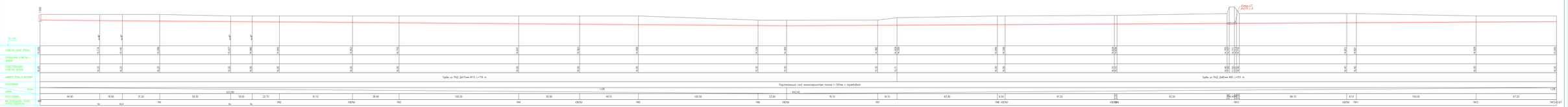

Изм.	Кол.уч.	Лист	N док.	Подп.	Дата																												
ГИП		Дмитриев А.																															
Утверд.		Шестаков В.																															
Утверж.		Дмитриев А.																															

Стадия | Лист | Листов
Р | 1 |

Автомобильная дорога
Подъезд к Комбинату розлива Сарбайского пивного,
Сарбайский проезд

Проектная профиль
Продольный профиль
Масштаб 1:200

ГК "ТОЛОЧНО-ЛЕНА"
СПБ

Вулиця 1-С
Дорога 1-1
Труба із ГНД Дубом #10 L=154 п.м.
Труба із ГНД Дубом #10 L=154 п.м.
Подетальний схід механізованими типами 1-10(вже у виробництві)
ПРОЕКТНА ОТМІТКА ПОЗ.
ОТМІТКИ ЗЕМЛІ ПРИ ПРОЕКТНІЙ ОСІ
ПРОЕКТНІ ОТМІТКИ ПОЗ.
ОТМІТКИ ПРИ ПРОЕКТНІЙ ОСІ
ДЖЕРЕЛО РЕЦЕ В МЕЛІОРАЦІЇ
ПОЗНАЧЕННЯ
ДЕКЛІ
РАССТОЯНІЕ
ПК КУЛЬОВІЕ ТОЧКИ И ЛІНІЇ ПЕРЕЛОМУ

| | | |

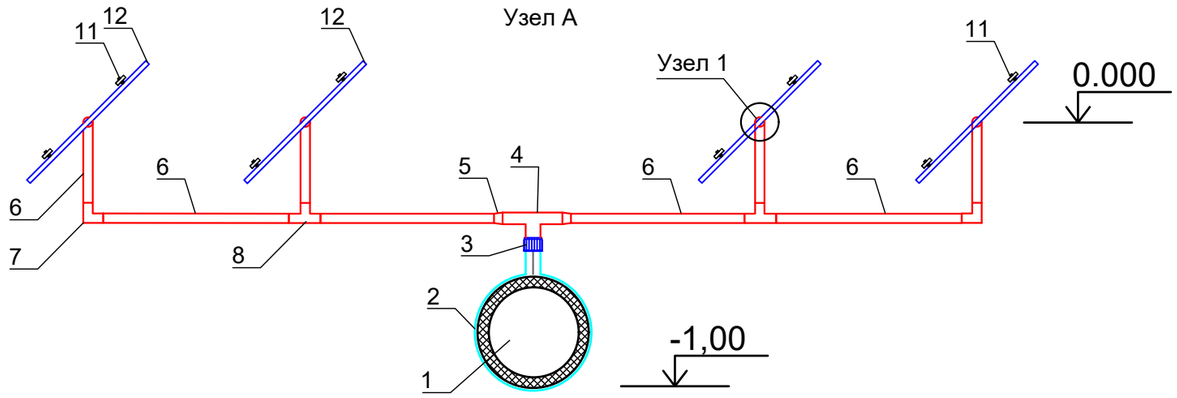

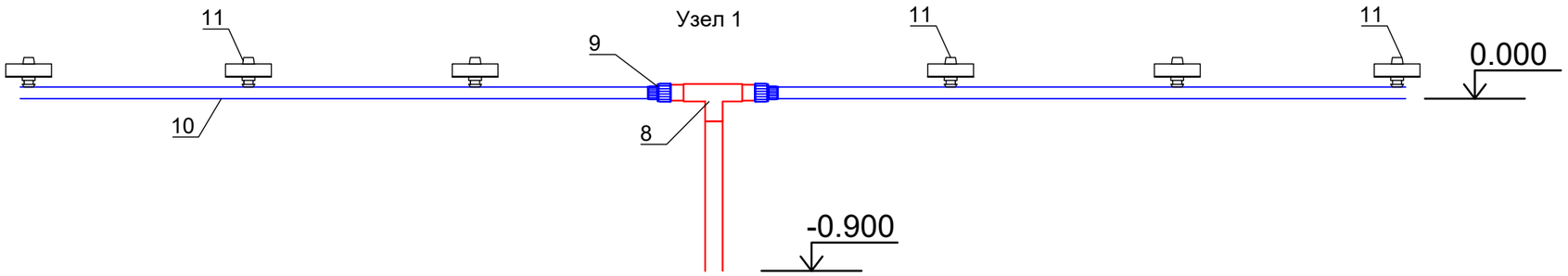

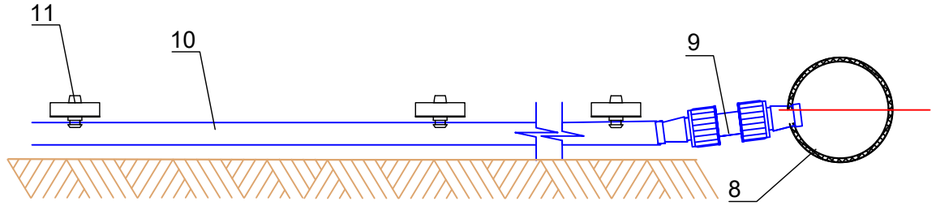

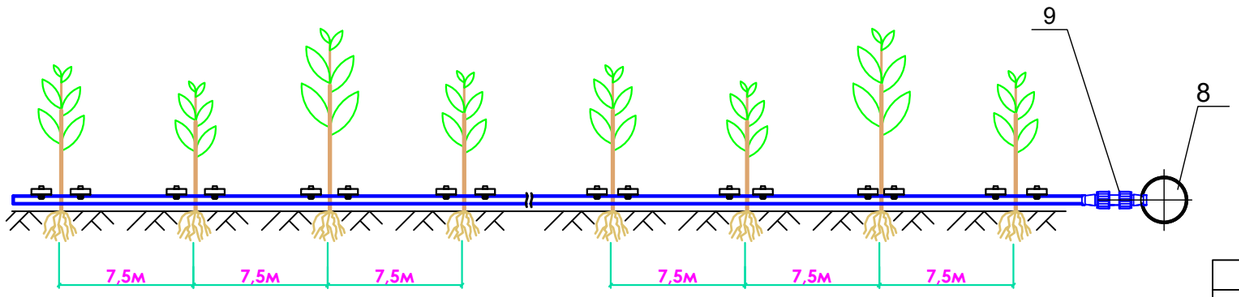

Поз.	Наименование
	Подземный и надземный трубопровод
1	*Трубы из ПНД тип Дн110/90мм*
2	*Хомут Ø110/90*50мм*
3	*Муфта комб. с нар.резбовой 50мм ППР*
4	*Тройник ППР 50мм*
5	*Переходник ППР 50*40мм*
6	*Трубы из ППР Дн40мм*
7	*Отвод ППР 90° Дн40мм*
8	*Тройник ППР Дн40мм*
9	*Переходник компрессонная Ду40*20мм*
10	*Капельная трубка ПЭ Ø16 мм*
11	*Капельница для капельной ленты 8 л/час*
12	*Заглушка для капельной трубки 16 мм*

Дерево

шланг

Капельница

Изм.	Кол.уч	Лист	N.док	Подпись	Дата	2026г.		НВК
						Строительство систем капельного орошения по дороге Баявут-Ширин в Баявутском районе Сырдарьинской области.		
ГИП		Норкулов А.				Капельного орошения	Стадия	Лист	Листов
Разраб.		Эгамбердиев Т.					РП	7	
Н.контр		Алмаматов А.							
						Узел А. План и разрез. Спецификация материалов	ООО "SO'G'DIYONA QURILISH LOYIHA"		

Позиция	Наименование и техническая характеристика	Тип, марка, обозначение документа, опросного листа	Код оборудования, изделия, материала	Завод-изготовитель	Единицо измерения	Коли-чество	Масса единицы (кг)	Примечание
	2	3	4	5	6	7	8	9
	Трубопровод для полива дерева							
1	Трубы из стальной с гидроизоляцией Дн 159х4.0мм	ГОСТ 10704-91			м	14		
2	Трубы из полиэтилена низкого давления ПНД тип С Дн160х9.1мм	ГОСТ 18599-2001			м	26		
3	Трубы из полиэтилена низкого давления ПНД тип С Дн90х5.1мм	ГОСТ 18599-2001			м	1933		
4	Трубы из полиэтилена низкого давления ПНД тип С Дн110х6.3мм	ГОСТ 18599-2001			м	3600		
5	Трубы из ППР Дн40х3,7мм	ГОСТ 18599-2001			м	940		
6	Муфта из ППР Дн40мм				м	235		
7	Кожух стальной с средний усиленной гидроиз. Дн 273х5.0мм	ГОСТ 10704-91			м	28,0		
8	Кожух стальной с весьма усиленной гидроиз. Дн 273х5.0мм	ГОСТ 10704-91			м	7,0		
9	Кожух стальной с весьма усиленной гидроиз. Дн273х6.0мм	ГОСТ 10704-91			м	11,0		
10	Гидравлическое испытание с промывкой				пм	6513		
11	Отвод Пэ Ф110 45°				шт	14		
12	Отвод Пэ Ф90 45°				шт	4		
13	Крестовина Стальной сварной с маслянной окраской Ф150х100мм				шт	2		
14	Затвор поворотный межфланцевый Ф100 мм				шт	4		
15	Фланец стальной 1,0МПа с масленной окраской Ф150мм				шт	8		
16	То же: Ф100мм				шт	8		
17	Втулка ПЭ Дн160мм под фланец Ф150мм				шт	2		
18	Втулка ПЭ Дн110мм под фланец Ф100мм				шт	4		
19	Переходник Пэ 110х90				шт	4		
20	Заглушка ПЭ Д 90мм				шт	4		
21								
22								

Изм.	Кол.уч	Лист	N.док	Подпись	Дата
ГИП		Норкулов А.			
Разраб.		Эгамбердиев Т.			
Н.контр		Алмаматов А.			

2026г. НВК

Строительство систем капельного орошения по дороге Баявут-Ширин в Баявутском районе Сырдарьинской области.

Капельного орошения

Стадия	Лист	Листов
РП	1	4

Спецификация материалов

ООО "SO'G'DIYONA QURILISH LOYIHA"

Позиция	Наименование и техническая характеристика	Тип, марка, обозначение документа, опросного листа	Код оборудования, изделия, материала	Завод-изготовитель	Единицо измерения	Коли-чество	Масса единицы (кг)	Примечание
	2	3	4	5	6	7	8	9
1	Седловой отвод Хомут Ф100*50мм				шт	20		
2	Седловой отвод Хомут Ф90*50мм				шт	15		
3	Комбинированная муфта ППР 50 мм с наружной резьбой (обычно размером 1 1/2")				шт	35		
4	Тройник ППР Дн 50мм				шт	35		
5	Переходник ППР 50*40мм				шт	70		
6	Отвод ППР 90° Дн40мм				шт	70		
7	Тройник ППР Дн40мм				шт	210		
8	Переходник компрессонная Ду40*20мм				шт	280		
9	Капельная трубка ПЭ Ф16 мм (слепая без эмиттеров)				м	20900		
10	Заглушка для капельной трубки 16 мм, концевая				шт	253		
11	Муфта для капельной трубки 16 мм, СКО				шт	253		
12	Сальник резиновый для капельной ленты 16 мм				шт	253		
13	Капельница для капельной ленты 8 л/час (компрессированная)				шт	5822		
14								
15								
16								
17								
18								
19								
20								
21								
22								

Изм.	Кол.уч	Лист	N.док	Подпись	Дата
ГИП		Норкулов А.			
Разраб.		Эгамбердиев Т.			
Н.контр		Алмаматов А.			

2026г. НВК

Строительство систем капельного орошения по дороге Баявут-Ширин в Баявутском районе Сырдарьинской области.

Капельного орошения

Стадия	Лист	Листов
РП	2	4

Спецификация материалов

ООО "SO'G'DIYONA QURILISH LOYIHA"

ПОЗИ - ЦИЯ	НАИМЕНОВАНИЕ И ТЕХНИЧЕСКАЯ ХАРАКТЕРИСТИКА	ТИП , МАРКА , ОБОЗНАЧЕНИЕ ДОКУМЕНТА , ОПРОСНОГО ЛИСТА	КОД ОБОРУДОВАНИЯ, ИЗДЕЛИЯ , МАТЕРИАЛА	ЗАВОД - ИЗГОТОВИТЕЛЯ	ЕДИНИЦА ИЗМЕРЕ- НИЯ	КОЛИ - ЧЕСТВО	МАССА ЕДИНИЦЫ КГ	ПРИМЕЧАНИЕ
1	2	3	4	5	6	7	8	9
	Колодец водопроводный							
1	Колодец водопроводный из сборных ж/б элементов Д1500мм,Н=1,5 м	ТП.901-09-11.84			К-Т	2		ВК1,3
2	Плита днища КД-15 (Ф2000мм)	ТП.901-09-11.84			шт	1		
3	Плита перекрытия КП-15	ТП.901-09-11.84			шт	1		
4	Кольцо стеновое КЦ15-6	ТП.901-09-11.84			шт	1		
5	Кольцо стеновое КЦ15-9	ТП.901-09-11.84			шт	1		
6	Люк чугунный" Т "	ГОСТ (3634-89)			шт	1		
7	Битумная изоляция водопроводных колодец				м2	9,56		
8	Щебеночная подготовка с подпиткой битумом t=100мм				м3	0.38		
9	Отмостка из бетона М100				м3	0.03		
10	Цементно-песчаным р-р 1:2.				м3	0,03		
11	Анкеры				шт	4		
12	Металлический соединитель МС-2 // МС-5				шт	4//4		
13	Металлический Сальники L-200мм				кг	8,5		
14	МИНЕРАЛЬНАЯ ВАТА ТОЛЩИНА 30мм				м2	0,012		
15	Земляные работы							
16	Разработка траншей в сухих грунтах экскаватором 0,5 м3 без откосов в отвал				м3	3007,36		
17	Ручная доработка траншей				м3	90,221		
18	Разработка котлован в сухих грунтах экскаватором 0,5 м3 для колодец				м3	16,0		
19	Подстелающий слой мелкозернистым песком t-100мм с трамбовкой				м3	303,19		
20	Обратная засыпка вручную просеянного грунта толщ. 300мм				м3	868,75		
21	Обратная засыпка траншей механизмами пневмотрамбовкой с увлажнением				м3	1781,46		

ПОЗИ - ЦИЯ	НАИМЕНОВАНИЕ И ТЕХНИЧЕСКАЯ ХАРАКТЕРИСТИКА	ТИП , МАРКА , ОБОЗНАЧЕНИЕ ДОКУМЕНТА , ОПРОСНОГО ЛИСТА	КОД ОБОРУДОВАНИЯ, ИЗДЕЛИЯ , МАТЕРИАЛА	ЗАВОД - ИЗГОТОВИТЕЛЯ	ЕДИНИЦА ИЗМЕРЕ- НИЯ	КОЛИ - ЧЕСТВО	МАССА ЕДИНИЦЫ КГ	ПРИМЕЧАНИЕ
1	2	3	4	5	6	7	8	9
	ВАНТУЗ 50мм							
1	Седловой отвод Ду110*50мм				шт	1		
2	Адаптер с нарузной резбой Ду 50мм 1/2"				шт	1		
3	Вантуз Ф50 в водонепроницаемом корпусе				шт	1		
4	*Трубы стальные с масл. окраской Ф57мм L=0.5м (потрубок)	ГОСТ 10704-91			шт	1		
5	*Задвижка фланцевая 1,0МПа с эпоксидным покрытием Ф50мм	30ч39р			шт	1		
6	*Фланцы стальные 1,6МПа с маслянной окраской Ф50мм	12821-80			шт	2		
7								
8								
9								
10								
11								
12								
13								
14								
15								
16								
17								

Изм.	Кол.уч	Лист	N.док	Подпись	Дата
ГИП		Норкулов А.			
Разраб.		Эгамбердиев Т.			
Н.контр		Алмаматов А.			

2026г. НВК

Строительство систем капельного орошения по дороге Баявут-Ширин в Баявутском районе Сырдарьинской области.

Капельного орошения

Стадия	Лист	Листов
РП	4	

Спецификация оборудования и материалов

ООО "SO'G'DIYONA QURILISH LOYIHA"

Узел Б

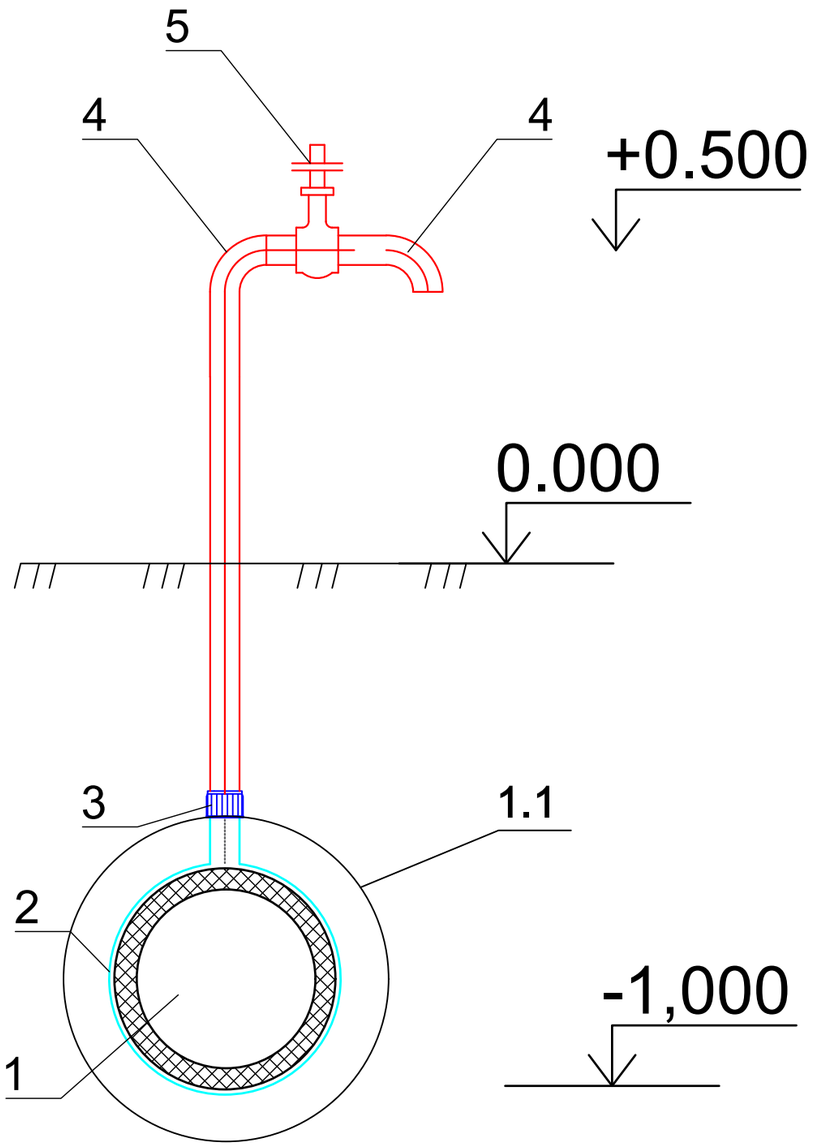

1.1

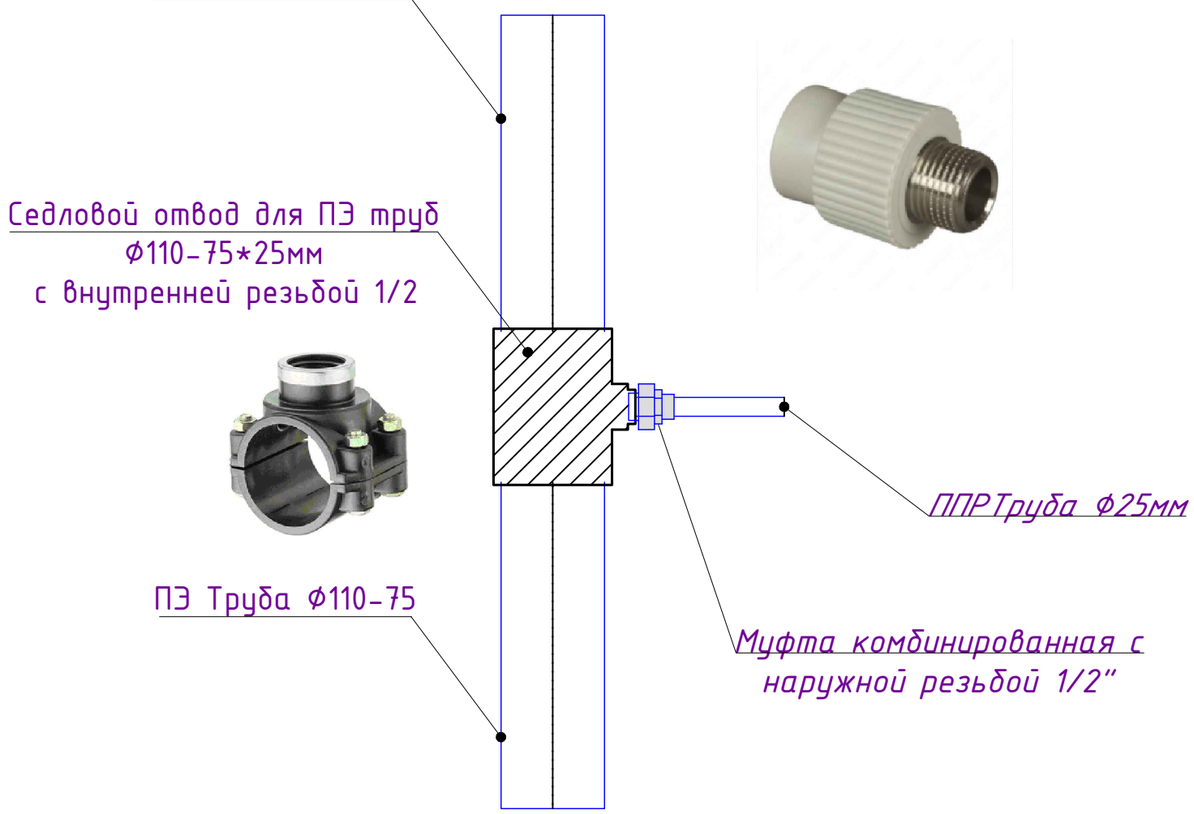

Поз.	Наименование
	Подземный и надземный трубопровод
1	*Трубы из ПНД тип Дн110/90/75мм*
2	*Хомут Ø110/90/75*25мм*
3	*Муфта комб. с нар.резбовой 25мм ППР*
4	*Отвод ППР 90° Дн25мм*
5	*Шаровый кран 25мм*

						2026г.		НВК	
						Строительство систем капельного орошения по дороге Баявут-Ширин в Баявутском районе Сырдарьинской области.			
Изм.	Кол.уч	Лист	N.док	Подпись	Дата				
ГИП		Норкулов А.				Трубопровод для полива цветочников	Стадия	Лист	Листов
Разраб.		Эгамбердиев Т.					РП	1	8
Н.контр		Алмаматов А.							
						Узел Б. План и разрез. Спецификация материалов	ООО "SO'G'DIYONA QURILISH LOYIHA"		

Позиция	Наименование и техническая характеристика	Тип, марка, обозначение документа, опросного листа	Код оборудования, изделия, материала	Завод-изготовитель	Единицо измерения	Коли-чество	Масса единицы (кг)	Примечание
	2	3	4	5	6	7	8	9
	Трубопровод для полива цветочников							
1	Трубы из полиэтилена низкого давления ПНД тип С Дн110х6.3мм	ГОСТ 18599-2001			м	1861		
2	Трубы из полиэтилена низкого давления ПНД тип С Дн90х5.1мм	ГОСТ 18599-2001			м	2004		
3	Трубы из полиэтилена низкого давления ПНД тип С Дн75х4.3мм	ГОСТ 18599-2001			м	1834		
4	Трубы из ППР Дн25х2,8мм				м	175,0		
5	Муфта из ППР Дн25мм				шт	26		
6	Гидравлическое испытание с промывкой				пм	5874		
7	Кожух стальной с средний усиленной гидроиз. Дн 273х5.0мм	ГОСТ 10704-91			м	28,0		
8	Кожух стальной с весьма усиленной гидроиз. Дн 273х5.0мм	ГОСТ 10704-91			м	7,0		
9	Кожух стальной с весьма усиленной гидроиз. Дн273х6.0мм	ГОСТ 10704-91			м	11,0		
10	Тройник Стальной сварной с маслянной окраской Ф150мм				шт	2		
11	Затвор поворотный межфланцевый Ф100 мм				шт	4		
12	Переходник стальной 1,0МПа с масленной окраской Ф150*100мм				шт	2		
13	Фланец стальной 1,0МПа с масленной окраской Ф150мм				шт	4		
14	То же: Ф100мм				шт	8		
15	Втулка ПЭ Дн160мм под фланец Ф150мм				шт	2		
16	Втулка ПЭ Дн110мм под фланец Ф100мм				шт	4		
17	Переходник Пэ 110х90				шт	4		
18	Переходник Пэ 90х75				шт	4		
19	Заглушка ПЭ Д 75мм				шт	4		
20								
21								
22								

						2026г.		НВК	
Изм.	Кол.уч	Лист	N.док	Подпись	Дата	Строительство систем капельного орошения по дороге Баявут-Ширин в Баявутском районе Сырдарьинской области.			
ГИП		Норкулов А.				Трубопровод для полива цветочников	Стадия	Лист	Листов
Разраб.		Эгамбердиев Т.					РП	2	8
Н.контр		Алмаматов А.				Спецификация материалов	ООО "SO'G'DIYONA QURILISH LOYIHA"		

Позиция	Наименование и техническая характеристика	Тип, марка, обозначение документа, опросного листа	Код оборудования, изделия, материала	Завод-изготовитель	Единицо измерения	Коли-чество	Масса единицы (кг)	Примечание
	2	3	4	5	6	7	8	9
1	Седловой отвод Хомут Ф100*25мм				шт	37		
2	Седловой отвод Хомут Ф90*25мм				шт	39		
3	Седловой отвод Хомут Ф75*25мм				шт	41		
4	Комбинированная муфта ППР 25 мм с наружной резьбой (обычно размером 1 1/2")				шт	117		
5	Отвод ППР 90° Дн25мм				шт	234		
6	Шаровый кран 25мм				шт	117		
7								
8								
9								
10								
11								
12								
13								
14								
15								
16								
17								
18								
19								
20								
21								
22								

Изм.	Кол.уч	Лист	N.док	Подпись	Дата
ГИП		Норкулов А.			
Разраб.		Эгамбердиев Т.			
Н.контр		Алмаматов А.			

2026г. НВК

Строительство систем капельного орошения по дороге Баявут-Ширин в Баявутском районе Сырдарьинской области.

Трубопровод для полива цветочников

Стадия	Лист	Листов
РП	3	8

Спецификация материалов

ООО "SO'G'DIYONA QURILISH LOYIHA"

ПОЗИ - ЦИЯ	НАИМЕНОВАНИЕ И ТЕХНИЧЕСКАЯ ХАРАКТЕРИСТИКА	ТИП , МАРКА , ОБОЗНАЧЕНИЕ ДОКУМЕНТА , ОПРОСНОГО ЛИСТА	КОД ОБОРУДОВАНИЯ, ИЗДЕЛИЯ , МАТЕРИАЛА	ЗАВОД - ИЗГОТОВИТЕЛЯ	ЕДИНИЦА ИЗМЕРЕ- НИЯ	КОЛИ - ЧЕСТВО	МАССА ЕДИНИЦЫ КГ	ПРИМЕЧАНИЕ
1	2	3	4	5	6	7	8	9
	Колодец водопроводный							
1	Колодец водопроводный из сборных ж/б элементов Д1500мм,Н=0,9 м	ТП.901-09-11.84			К-Т	2		ВК2,4
2	Плита днища КД-15 (Ф2000мм)	ТП.901-09-11.84			шт	1		
3	Плита перекрытия КП-15	ТП.901-09-11.84			шт	1		
4	Кольцо стеновое КЦ15-9	ТП.901-09-11.84			шт	1		
5	Кольцо стеновое КЦ15-6	ТП.901-09-11.84			шт	1		
6	Люк чугунный" Т "	ГОСТ (3634-89)			шт	1		
7	Битумная изоляция водопроводных колодец				м2	9,56		
8	Щебеночная подготовка с подпиткой битумом t=100мм				м3	0.38		
9	Отмостка из бетона М100				м3	0.03		
10	Цементно-песчаным р-р 1:2.				м3	0,03		
11	Анкеры				шт	4		
12	Металлический соединитель МС-2 // МС-5				шт	4//4		
13	Металлический Сальники L-200мм				кг	8,5		
14	МИНЕРАЛЬНАЯ ВАТА ТОЛЩИНА 30мм				м2	0,012		
15	Земляные работы							
16	Разработка траншей в сухих грунтах экскаватором 0,5 м3 без откосов в отвал				м3	2849,50		
17	Ручная доработка траншей				м3	85,485		
18	Разработка котлован в сухих грунтах экскаватором 0,5 м3 для колодец				м3	16,0		
19	Подстелающий слой мелкозернистым песком t-100мм с трамбовкой				м3	284,95		
20	Обратная засыпка вручную просеянного грунта толщ. 300мм				м3	829,21		
21	Обратная засыпка траншей механизмами пневмотрамбовкой с увлажнением				м3	1681,21		

ПОЗИ - ЦИЯ	НАИМЕНОВАНИЕ И ТЕХНИЧЕСКАЯ ХАРАКТЕРИСТИКА	ТИП , МАРКА , ОБОЗНАЧЕНИЕ ДОКУМЕНТА , ОПРОСНОГО ЛИСТА	КОД ОБОРУДОВАНИЯ, ИЗДЕЛИЯ , МАТЕРИАЛА	ЗАВОД - ИЗГОТОВИТЕЛЯ	ЕДИНИЦА ИЗМЕРЕ- НИЯ	КОЛИ - ЧЕСТВО	МАССА ЕДИНИЦЫ КГ	ПРИМЕЧАНИЕ
1	2	3	4	5	6	7	8	9
	ВАНТУЗ 50мм							
1	Седловой отвод Ду110*50мм				шт	1		
2	Адаптер с нарузной резбой Ду 50мм 1/2"				шт	1		
3	Вантуз Ф50 в водонепроницаемом корпусе				шт	1		
4	*Трубы стальные с масл. окраской Ф57мм L=0.5м (потрубок)	ГОСТ 10704-91			шт	1		
5	*Задвижка фланцевая 1,0МПа с эпоксидным покрытием Ф50мм	30ч39р			шт	1		
6	*Фланцы стальные 1,6МПа с маслянной окраской Ф50мм	12821-80			шт	2		
7								
8								
9								
10								
11								
12								
13								
14								
15								
16								
17								

Изм.	Кол.уч	Лист	N.док	Подпись	Дата
ГИП		Норкулов А.			
Разраб.		Эгамбердиев Т.			
Н.контр		Алмаматов А.			

2026г. НВК

Строительство систем капельного орошения по дороге Баявут-Ширин в Баявутском районе Сырдарьинской области.

Трубопровод для полива цветочников

Стадия	Лист	Листов
РП	5	8

Спецификация оборудования и материалов

ООО "SO'G'DIYONA QURILISH LOYIHA"

План колодцев
ВК

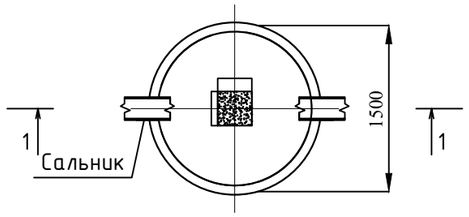

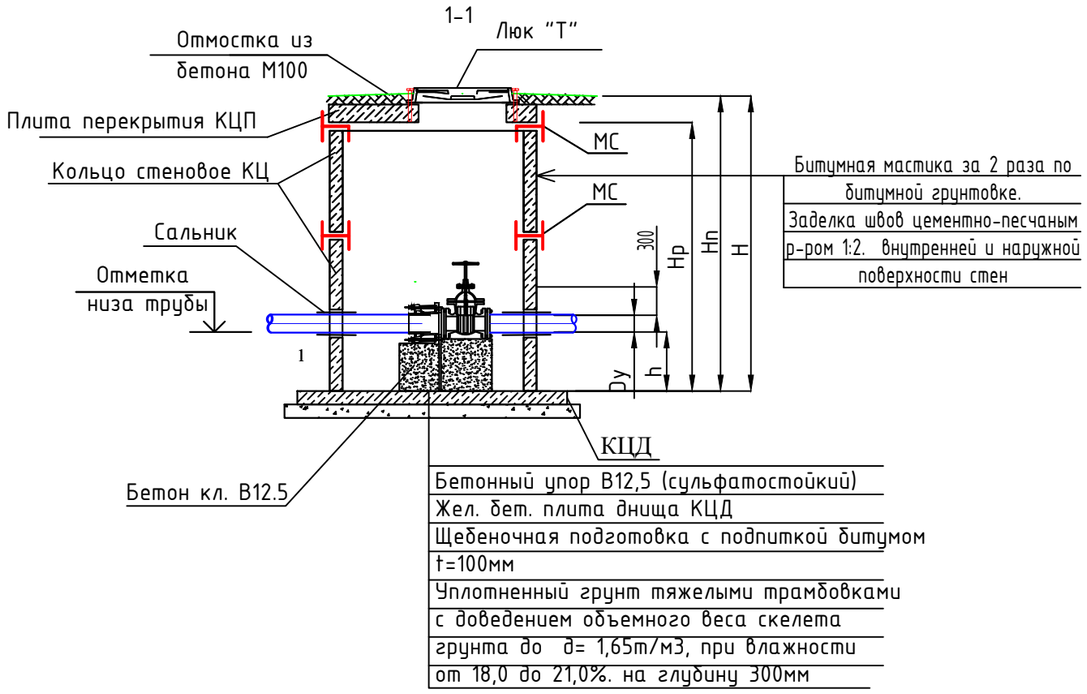

1

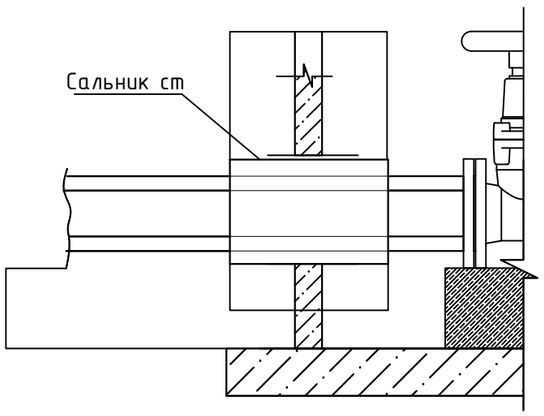

Примечания для Водопроводных колодцев:

1. Колодцы водопроводные приняты по "Типовые решения 901-09-11.84".
2.Под все колодцы выполнить щебеночную подготовку толщ. 100мм.
3.Все конструкции соприкасающиеся с грунтом обмазать горячей битумной мастикой за 2 раза.

Спецификация элементов на соединительные элементы МС

Марка поз.	Обозначение	Наименование	Кол.	Масса ед.кг	Приме-чание
		МС-1 (для Д=1000)			
1		Полоса $\frac{8\ 80\ ГОСТ19903\text{-}74^*\ L=160}{С235\ ГОСТ27772\text{-}88^*}$	2	0.80	
3		Полоса $\frac{8\ 80\ ГОСТ19903\text{-}74^*\ L=100}{С235\ ГОСТ27772\text{-}88^*}$	1	0.50	
		МС-2 (для Д=1500)			
1		Полоса $\frac{8\ 80\ ГОСТ19903\text{-}74^*\ L=160}{С235\ ГОСТ27772\text{-}88^*}$	2	0.80	
4		Полоса $\frac{8\ 80\ ГОСТ19903\text{-}74^*\ L=110}{С235\ ГОСТ27772\text{-}88^*}$	1	0.55	
		МС-3 (для Д=2000)			
1		Полоса $\frac{8\ 80\ ГОСТ19903\text{-}74^*\ L=160}{С235\ ГОСТ27772\text{-}88^*}$	2	0.80	
5		Полоса $\frac{8\ 80\ ГОСТ19903\text{-}74^*\ L=120}{С235\ ГОСТ27772\text{-}88^*}$	1	0.60	
		МС-4 (для Д=1000)			
1		Полоса $\frac{8\ 80\ ГОСТ19903\text{-}74^*\ L=160}{С235\ ГОСТ27772\text{-}88^*}$	1	0.80	
7		Полоса $\frac{8\ 80\ ГОСТ19903\text{-}74^*\ L=180}{С235\ ГОСТ27772\text{-}88^*}$	1	0.90	
		МС-5 (для Д=1500)			
1		Полоса $\frac{8\ 80\ ГОСТ19903\text{-}74^*\ L=160}{С235\ ГОСТ27772\text{-}88^*}$	1	0.80	
8		Полоса $\frac{8\ 80\ ГОСТ19903\text{-}74^*\ L=190}{С235\ ГОСТ27772\text{-}88^*}$	1	0.95	
		МС-6 (для Д=2000)			
1		Полоса $\frac{8\ 80\ ГОСТ19903\text{-}74^*\ L=160}{С235\ ГОСТ27772\text{-}88^*}$	1	0.80	
9		Полоса $\frac{8\ 80\ ГОСТ19903\text{-}74^*\ L=200}{С235\ ГОСТ27772\text{-}88^*}$	1	1.00	

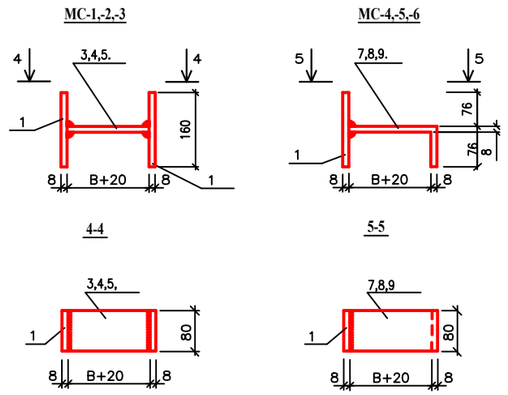

Величина "В" принимается равной толщине сборного элемента и равна:
для МС-1,МС-4 - 80мм (диаметр сб.ж.б. колец 1000мм)
для МС-2,МС-5 - 90мм (диаметр сб.ж.б. колец 1500мм)
для МС-3,МС-6 - 100мм (диаметр сб.ж.б. колец 2000мм)

Изм.	Кол.уч	Лист	N.док	Подпись	Дата
ГИП		Норкулов А.			
Разраб.		Эгамбердиев Т.			
Н.контр		Алмаматов А.			

2026г. НВК

Строительство систем капельного орошения по дороге Баявут-Ширин в Баявутском районе Сырдарьинской области.

Капельного орошения Трубопровод для полива цветочников

Стадия	Лист	Листов
РП	6	8

План колодцев.Разрез1-1. Спецификация элементов на соединительные элементы МС.

ООО "SO'G'DIYONA QURILISH LOYIHA"

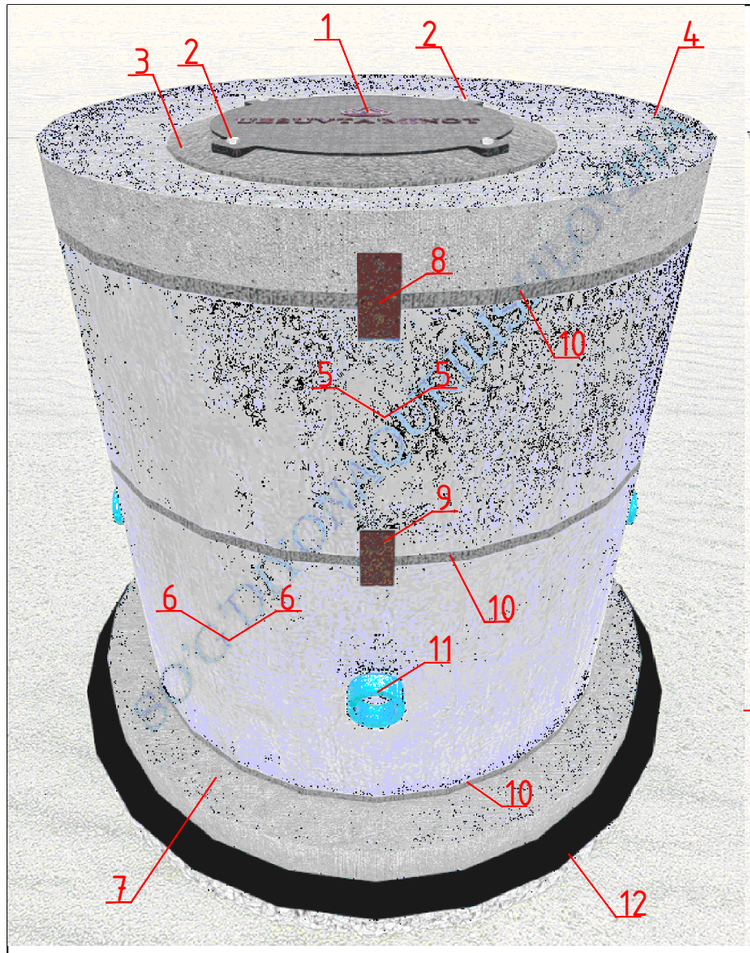

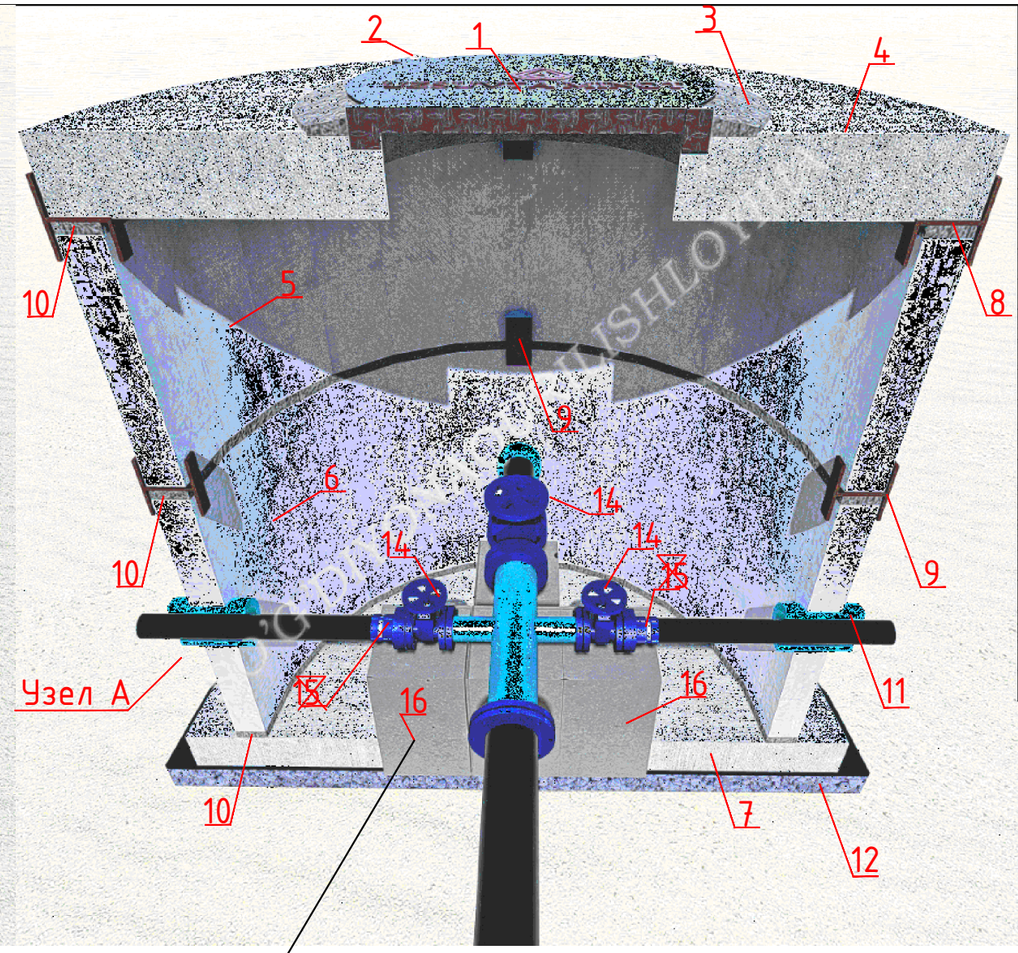

Спецификация элементов колодцев

Марка Поз.	Обозначение	Наименование	Прим.
1	2	3	7
Водопроводный колодец 1000мм			
1	ГОСТ 3634-79	Люк чугунный	На объём.См. спецификации
2		Анкеры	
3		Отмостка из бетона М100	
4	3.900-3 вып. 7 ч. 1	Плита перекрытия КЦП 1-10-2	
5	3.900-3 вып. 7 ч. 1	Кольцо стеновое КЦ 10-6	
6	3.900-3 вып. 7 ч. 1	Кольцо стеновое КЦ 10-9	
7	3.900-3 вып. 7 ч. 1	Плита днища КЦД-10	
8		МС-4	
9		МС-1	
10		Цементно-песчаным р-р 1:2.	
11		Гилза металлические	
12		Щебень с подпиткой битумом f-100мм	
13	Все конструкции соприкасающиеся с грунтом		
	обмазать горячей битумной мастикой за 2		
	раза.		
14	30ч39р	Задвижка с эпоксидным покрытием	
15		Муфта соединительная ст. на ПЭ	
16		Бетонная тумба В12.5	

Узел А

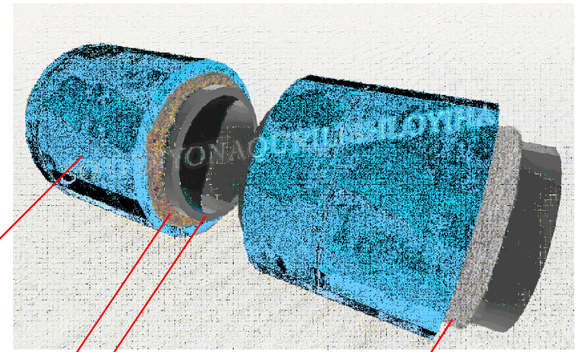

Примечание:
Между гильзой и водопроводной трубы заделать минватой.
Гильза №11 предусмотрет на один размер больше диаметра водопроводной трубы.

Спецификация элементов колодцев

Марка Поз.	Обозначение	Наименование	Прим.
1	2	3	7
Водопроводный колодец 1500мм			
1	ГОСТ 3634-79	Люк чугунный	На объём.См. спецификации
2		Анкеры	
3		Отмостка из бетона М100	
4	3.900-3 вып. 7 ч. 1	Плита перекрытия КЦП 1-15-2	
5	3.900-3 вып. 7 ч. 1	Кольцо стеновое КЦ 15-6	
6	3.900-3 вып. 7 ч. 1	Кольцо стеновое КЦ 15-9	
7	3.900-3 вып. 7 ч. 1	Плита днища КЦД-15	
8		МС-5	
9		МС-2	
10		Цементно-песчаным р-р 1:2.	
11		Гилза металлические	
12		Щебень с подпиткой битумом f-100мм	
13	Все конструкции соприкасающиеся с грунтом		
	обмазать горячей битумной мастикой за 2		
	раза.		
14	30ч39р	Задвижка с эпоксидным покрытием	
15		Муфта соед. ПФРК	
16		Бетонная тумба В12.5	

Примечание:
Бетонное основание для ПФРК и задвижек применить(Бетон кл. В12.5)
-для труб с Ф50÷100мм - 250х250х200÷400(h)мм; 0.12м3

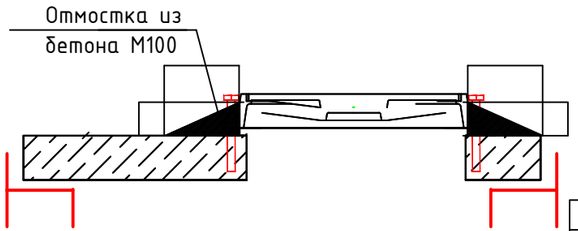

Изм.	Кол.уч	Лист	N.док	Подпись	Дата
ГИП		Норкулов А.			
Разраб.		Эгамбердиев Т.			
Н.контр		Алмаматов А.			

2026г. НВК

Строительство систем капельного орошения по дороге Баявут-Ширин в Баявутском районе Сырдарьинской области.

Капельного орошения Трубопровод для полива цветочников

Стадия	Лист	Листов
РП	7	8

План колодцев.Разрез1-1.

ООО "SO'G'DIYONA QURILISH LOYIHA"

План береговая опора

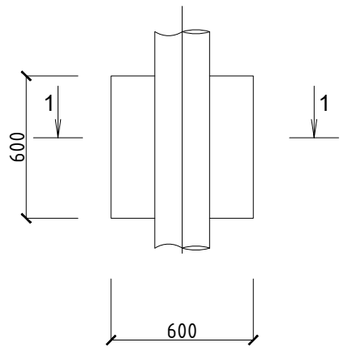

1-1

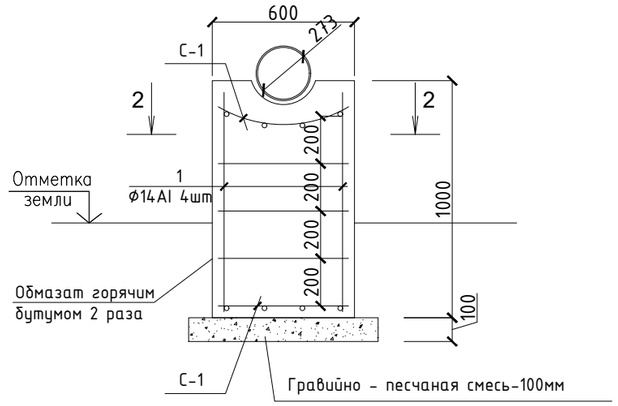

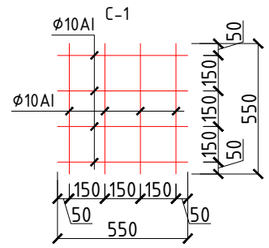

2-2

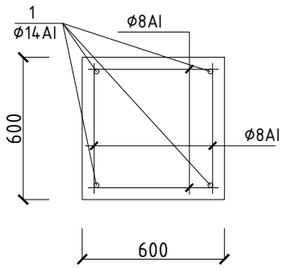

Спецификация элементов ограждение

Марка поз.	Обозначение	Наименование	Кол.	Масса ед, кг	Примечание
		Ограждение	4		
1	ГОСТ 5781-82*	ø14AIII L=1200	14	1.45кг	20.3 кг
2	ГОСТ 5781-82*	ø8AIII L=3000	2	1.18кг	2.36 кг

Спецификация элементов Береговая опора

Марка поз.	Обозначение	Наименование	Кол.	Масса ед, кг	Примечание
		ОП-1	4		
С1	РСТ Уз866-98	Сетка ø10AIII-150 / ø10AIII-150 55х55	2	2.72кг	10.88кг
1	ГОСТ 8478-82*	ø14AI L=900	4	1.089кг	8.7 кг
2	ГОСТ 8478-82*	ø8AI L=550	12	0.217кг	5.21 кг
		Бетон В15	0.36	м3	0.72
		Горячий битум	1.7	м2	3.4
Устройство основания под фундаменты гравийного тол. 100мм				м3	0.048

Ограждение

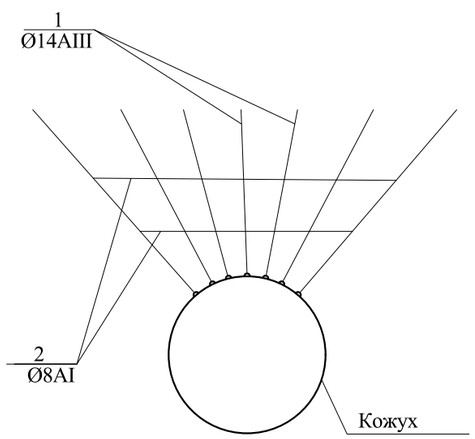

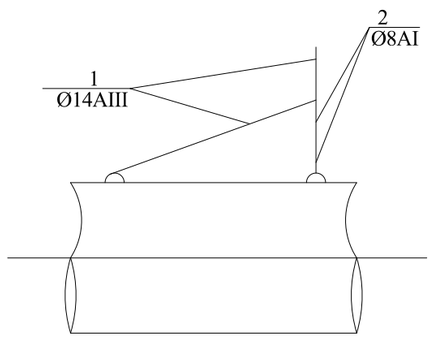

Изм.	Кол.уч	Лист	N.док	Подпись	Дата
ГИП		Норкулов А.			
Разраб.		Эгамбердиев Т.			
Н.контр		Алмаматов А.			

2026г. НВК

Строительство систем капельного орошения по дороге Баявут-Ширин в Баявутском районе Сырдарьинской области.

Капельного орошения Трубопровод для полива цветочников

Стадия	Лист	Листов
РП	8	8

План береговая опора

ООО "SO'G'DIYONA QURILISH LOYIHA"